NR 30 / 50 / 70 / 85 - V - MA

Niveau - Temperaturregler mit Widerstandsmesskette und Widerstandsthermometer Ausgang 4-20mA

lfd.Nr. Datum
MA - D - 307B - 08/24

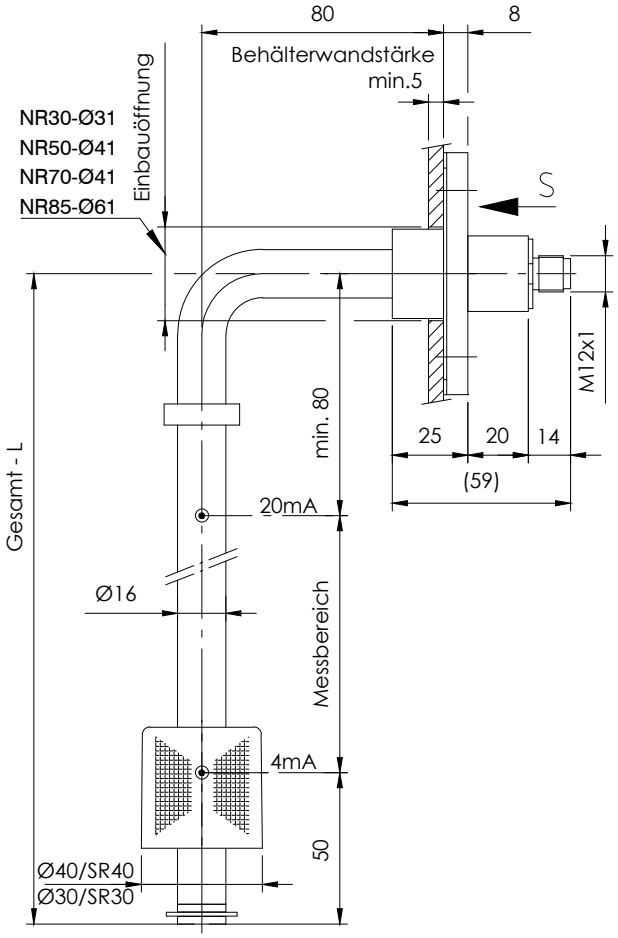

Bestellschlüssel

Bestell-Beispiel

NR50-V - MA - SR40 - L270 - T - 0 - M12-24V

Behälter-anschluss:
Flansch NR30
Flansch NR50
Flansch NR70
Flansch NR85

Schwimmer-Typ
SR30
SR40

Gesamt-Länge-L
Schaltrohr (mm)
Standardlängen
L=250 L=500
L=370 L=800

T = Temperatur
O = ohne Temperatur

0 = gemeinsam
1 = getrennt

Steckverbindung:
M12 - 24V
6+PE-DIN 43651
3+PE-DIN 43650

Steckerbelegung

Steckerbelegung
Spannungsversorgung

3-polig + PE
EN 175301-803 (DIN 43650)
Niveau 1 = +12-30V DC
2 = Niveau

M12 - 5 polig
Niveau 1 = +12-30V DC
4 = Niveau

3-polig + PE
EN 175301-803 (DIN 43650)
Niveau + Temperatur 1 = +12-30V DC
2 = Niveau
3 = Temperatur

M12 - 5-polig
und
6+PE - EN 175201-804 (DIN 43651)
Niveau + Temperatur 1 = +12-30V DC
4 = Niveau
2 = Temperatur

getrennt Niveau + Temperatur 1 = +12-30V DC
4 = Niveau
2 = +12-30V DC
3 = Temperatur

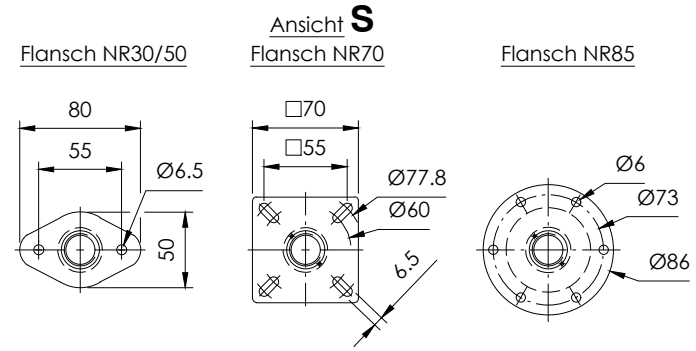

Steckervarianten

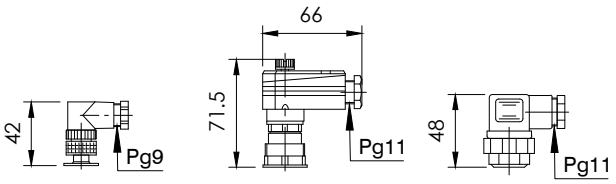

Technische Daten

Beschreibung

Der Niveau-Temperaturregler Typ NR 30 / 50 / 70 / 85 - V - MA für Behältereinbau ist ein berührungslos arbeitender Elektromagnetschalter und dient zur kontinuierlichen Fernübertragung von Flüssigkeitsständen und Temperaturen.
Über beliebig lange Leitungen können Niveau und Temperatur zur automatischen Steuerung und Anzeige kontinuierlich ausgewertet werden. Der Niveauregler enthält eine Widerstandsmesskette und einen Pt100 - Widerstand.
Das niveau- und temperaturabhängige Signal wird in dem eingebauten Messumformer in eine lineare Stromänderung von 4-20mA umgeformt.
Als Option können zusätzlich fest angeordnet bistabile Niveaukontakte eingebaut werden.

Der Niveauregler ist bei nicht ansatzbildenden Medien wartungsfrei.

Das Gerät darf nur von Fachpersonal montiert werden.

Max. Viskosität 150mm²/S

Technische Daten

Schaltrohr	**Messing (MS), max. L= 800mm**
Anschlussflansch	**NR30/NR50/NR70/NR85, (PA) Polyamid mit Flachdichtung**
Nenndruck	**1 bar max.**
Mediumtemperatur	**100°C max.**
Schwimmer	**Hart-PU, Typ: SR30** **Hart-PU, Typ: SR40**
Betriebsspannung	**12V ... 30V DC**
Messbereich	**4-20 mA = 0-100°C**
Thermoelement	**Pt100**
Kontaktraster	**7,5mm**
Bürde	**RB = U-12V / 20mA**
Einbaulage	**senkrecht ± 30°**

Andere Temperaturbereiche auf Anfrage

GOLDAMMER
REGELUNGSTECHNIK GMBH

SCHÖLLERSHEIDER STR. 15 **TELEFON 02104/12093**
POSTFACH 10 02 17 **TELEFAX 02104/12028**
D-40802 METTMANN **www.Goldammer-Regelungstechnik.com**
info@goldammer-regelungstechnik.com